PELLENC ST
WE CAN SORT IT

MISTRAL+ CONNECT

La machine de tri intelligente et connectée la plus polyvalente pour la valorisation des déchets.

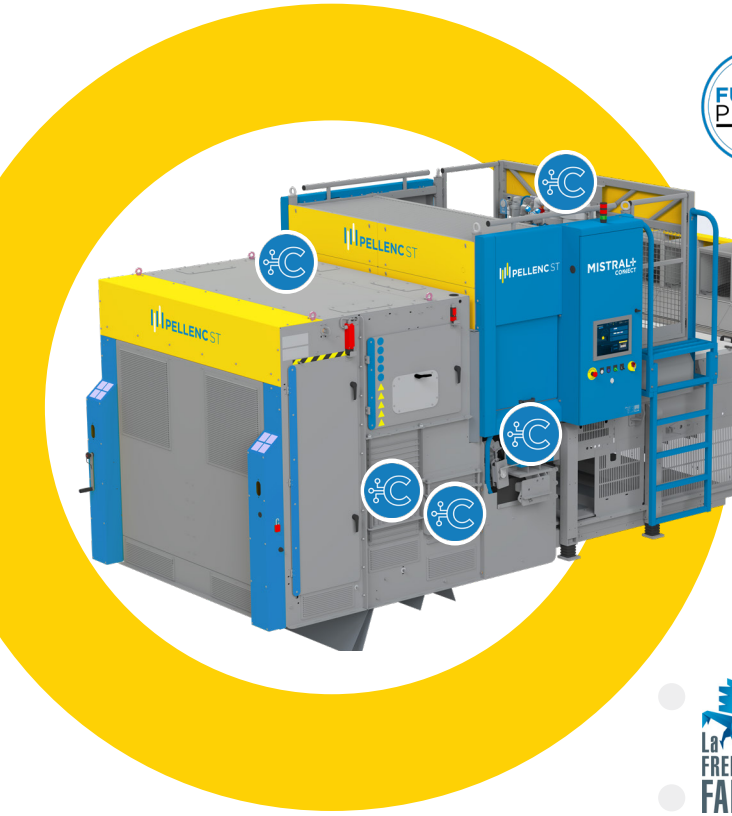

FUTURE PROOF

CERTIFIED LR ISO/IEC 27001

La FRENCH FAB

FABRIQUÉ EN FRANCE

Performances de tri inégalées

FLOW DETECTION : une conception unique, par Pellenc ST

- **Nouveau spectromètre** multi-matériaux
- **Lumière focalisée** pour un signal encore plus précis
- **Couverture complète des spectres NIR/VIS** avec un seul spectromètre
- Electronique optimisée pour un **meilleur ratio signal /bruit**

Tri à haut débit reconnu sur le marché

- Turbosorter 3ème génération: **stabilisation des objets volatiles**
- Top Speed 2nde génération: **+ 50% capacité à iso performance**

Industrie & Service 4.0

Des capteurs pour des diagnostics et conseils optimisés

Augmenter la **disponibilité**

- **Analyse** du comportement du convoyeur et du caisson
- **Alertes** préventives des bourrages dans le caisson
- **Aide à la prévention et prédiction** des casses matérielles sur convoyeurs

Maîtriser la **performance**

- **Suivi et alertes** sur la composition du flux
- **Suivi et alertes** sur la répartition du flux
- **Surveillance** de la propreté de la bande

Accompagner les clients

- Un an de **service** inclus
- Visites de **maintenance** et d'**expertise**
- Télémaintenance **24/7**

Garantie d'évolutivité

- Compatibilité de tous les **nouveaux capteurs (IoT, IA, Watermarking..)** en tant qu'upgrades

Full Package : un système complet

TÜVRheinland CERTIFIED

- **L'unique solution de tri certifiée TÜV**
- **Conçu pour une intégration simplifiée**
- **Accès machine facilité et sécurisé**

Faibles coûts de maintenance

- **Plateformes rétractables pour une maintenance facilitée**
- **Faible taux de remplacement des pièces d'usure** (électrovannes, lampes)
- **Système de refroidissement Vortex économique** (pas de climatisation)

Service Client 24/7

SMART &SHARE

- **Une offre clés en main, incluant les pièces d'usure**
- **Accompagnement local & personnalisé**
- **Machines connectées : Smart&Share**

FICHE PRODUIT

PELLENC ST
WE CAN SORT IT

Configurations

Largeurs (mm)

800-1200-1600-2000-2400-2800

Applications

PET, PE, PP, PS, Film, Papier, Bois, Ordures ménagères, organiques, CSR...

4 applications principales

Options

- Turbosorter
- Profile Detection
- Dual Eject
- Top Speed
- Capteur Métal
- Gestion du multicanal

Barreaux d'éjection

- **S** Standard : 25mm
- **HR** Haute Résolution 12,5mm
- **HP** Haute Puissance : 25mm
- **SP** Super Power 12,5mm

Données disponibles

- **Statistiques de tri en local**
- Protocoles de communication **Modbus, Profinet et OPCUA ready**

Accès télémaintenance

Connectivité Smart&Share

Robustesse

- Température fonctionnement: **+55°C**
- IP65
- Ecran tactile

Maintenance facilitée, rapide & sécurisée

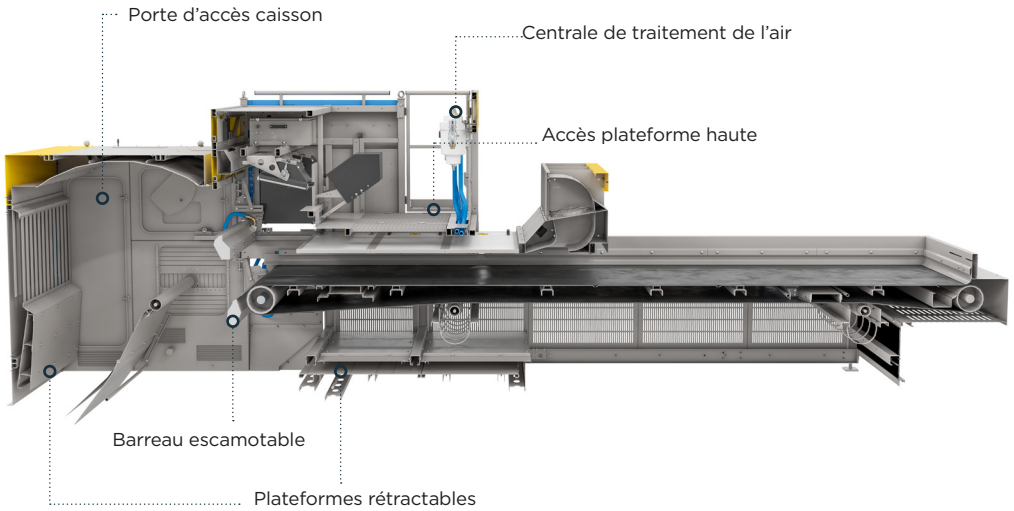

FOCUS

PROFILE DETECTION

Tri des noirs et inertes
Technologie sécurisée & abordable

TOP SPEED

Une meilleure flexibilité de tri
+50% capacité à iso performances

TURBO SORTER

Haute qualité & débit de tri
Robustesse : pas de pièces d'usure, MTBF>20 000h
Très basse consommation d'énergie
Intégration simple

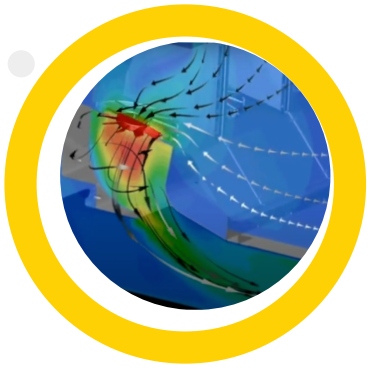

+33 4 90 09 47 90
contact@pellencst.com
125, rue François Gernelle – BP 124 - 84124 Pertuis Cedex 4 - FRANCE
www.pellencst.com

Nous imprimons sur du papier 100% recyclé