PELLENC ST
WE CAN SORT IT

MISTRAL+ CONNECT

La máquina de clasificación inteligente y conectada la más polivalente para el reciclaje de residuos.

FUTURE PROOF

CERTIFIED ISO/IEC 27001

Resultados de clasificación inmejorables

FLOW DETECTION: un diseño único de Pellenc ST

- **Nuevo espectómetro** multimateriales
- **Luz focalizada** por una señal aún más precisa
- **Cobertura completa de los espectros NIR/VIS** con un solo espectómetro
- Sistema electrónico optimizado para una **mejor ratio señal / ruido**

Clasificación de alto rendimiento reconocido en el mercado

- Turbosorter 3ª generación: **estabilización de los objetos volátiles**
- Top Speed 2ª generación: **+ 50 % capacidad de rendimiento iso**

Industria y servicios 4.0

Sensores para diagnósticos y recomendaciones optimizados

Aumentar la **disponibilidad**

- **Análisis** del comportamiento del transportador y el cajón
- **Alarmas** preventivas de los atascos en el cajón
- **Asistencia en el ámbito de la prevención y la predicción** de la rotura de material en los transportadores

Controlar el **rendimiento**

- **Seguimiento y alarmas** en la composición del flujo
- **Seguimiento y alarmas** en la distribución del flujo
- **Control** de la limpieza de la cinta

Acompañar y asesorar a los clientes

- Un año de **servicio** incluido
- Visitas de **mantenimiento** y **técnicas**
- Mantenimiento remoto **24/7**

Garantía de posibilidad de ampliación

- Compatibilidad de todos los **nuevos sensores (IdC, IA, Watermarking, etc.)** como upgrades

Full Package: un sistema completo

TÜVRheinland CERTIFIED
Type Approved
Safety
Regular Production
Surveillance
www.tuv.com
ID 1111259618

- **La única solución de clasificación con certificación TÜV**
- **Diseñado para una fácil integración**
- **Acceso a la máquina más fácil y más seguro**

Bajos costes de mantenimiento

- **Plataformas retráctiles para un mantenimiento más sencillo**
- **Bajo índice de rotación de las piezas de desgaste** (electroválvulas, lámparas, etc.)
- **Sistema de refrigeración Vortex económico** (sin climatización)

Servicio de atención al cliente 24/7

SMART & SHARE

- **Una oferta llave en mano, incluyendo las piezas de desgaste**
- **Acompañamiento local y personalizado**
- **Máquinas conectadas: Smart & Share**

MISTRAL+ CONNECT

ES

PELLENC ST
WE CAN SORT IT

Configuraciones

Anchos (mm)

800,1200,1600,2000,2400,2800

Aplicaciones

PET, PE, PP, PS, Film, papel, madera, residuos domésticos, orgánicos, CSR, etc.

4 aplicaciones principales

Opciones

- Turbosorter
- Perfil de detección
- Dual Eject
- Top Speed
- Sensor de metales
- Gestión del multicanal

Barras de expulsión

- **S** Estándar: 25mm
- **HR** Alta resolución 12,5 mm
- **HP** Alta potencia: 25 mm
- **SP** Super Power 12,5 mm

Datos disponibles

- **Estadísticas de clasificación local**
- Protocolos de comunicación **Modbus, Profinet y OPCUA ready**
- Acceso al mantenimiento remoto
- Conectividad Smart&Share

Fiabilidad

- Temperatura de funcionamiento: **+55°C**
- IP65
- Pantalla táctil

Mantenimiento más fácil, rápido y seguro

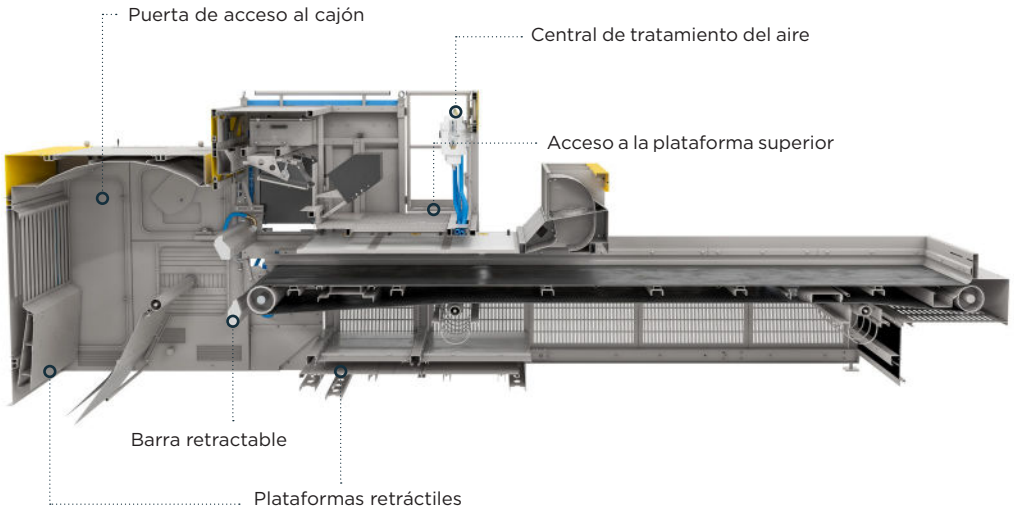

FOCO

PROFILE DETECTION

Clasificación de puntos negros y residuos inertes
Tecnología segura y asequible

TOP SPEED

Una mejor flexibilidad de clasificación
+50 % capacidad de rendimiento iso

TURBO SORTER

Alta calidad y flujo de clasificación
Construcción robusta: no hay de piezas de desgaste, MTBF>20 000 h
Muy bajo consumo de energía
Integración sencilla

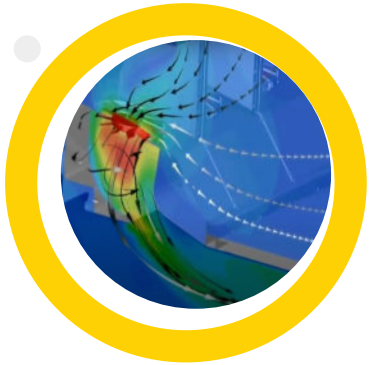

+33 4 90 09 47 90
125, rue François Gernelle – BP 124 - 84124 Pertuis Cedex 4 - FRANCE
contact@pellencst.com
www.pellencst.com

Impreso en papel 100 % reciclado